Ersatzteilzeichnung

Hochdruckspritzpistole ST-2605

Artikel-Nr. 202605500

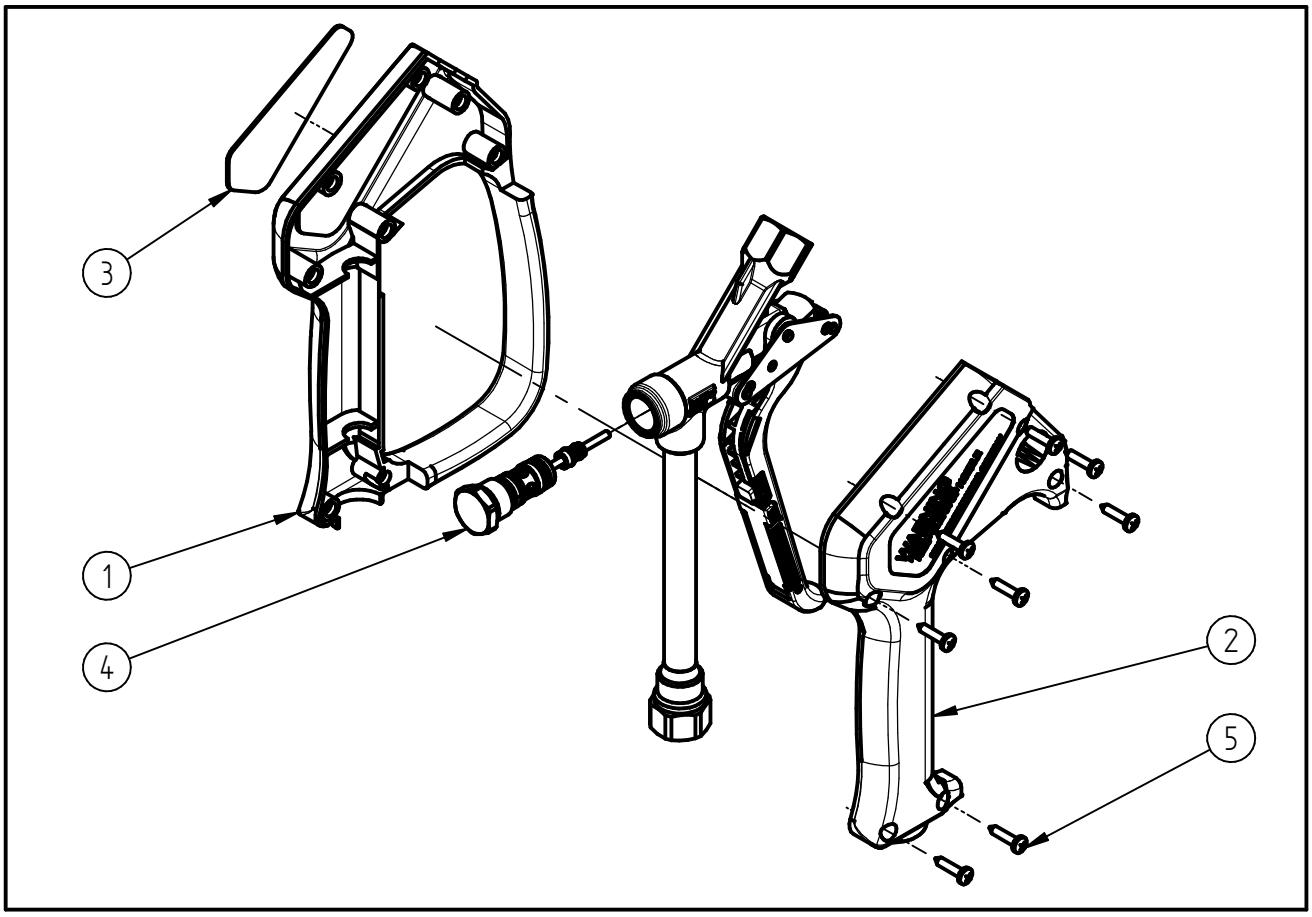

Pos.	Artikelnummer	Benennung
1	020008615	Halbschale m.Bügel ST-2600 schw
2	020008620	Halbschale ST-2600 schwarz
3	020008700	Schild ST-2605 lila 5000PSI
4	202300490	Repair-Kit ST-2300/2600
5	900035161	Repair-Kit Schrauben